Thank you for choosing award-winning Paradigm® Cinema™ speakers and congratulations. You are about to hear the difference sonically accurate speakers will make in your audio/home theater system.

Our speakers are the product of countless hours of comprehensive research and development and will reward you with exceptional sound for many years.

To ensure proper installation please read this manual and follow all instructions. If you have further questions, contact your Authorized Paradigm® Dealer or visit the Q&A page on our website at **www.paradigm.com**.

HIGH-DEFINITION SOUND™

Paradigm Electronics Inc. **In Canada:** 205 Annagem Blvd., Mississauga, ON L5T 2V1 • **In the U.S.:** MPO Box 2410, Niagara Falls, NY 14302

TABLE OF CONTENTS

Your New Speakers 3

How To Avoid Speaker Damage 3

Floorstanding Speakers - Assembly of Spikes/Outrigger Feet (Pictorial) 4

Speaker Placement and Connection (Pictorial) 4

Speaker Placement 8

Wall Mounting 10

Speaker Connection 10

Limited Warranty 11

RECYCLING AND REUSE GUIDELINES FOR EUROPE

In accordance with the European Union WEEE (Waste Electrical and Electronic Equipment) directive effective August 13, 2005, we would like to notify you that this product may contain regulated materials which, upon disposal, according to the WEEE directive, require special reuse and recycling processing. For this reason Paradigm Electronics Inc. (manufacturers of Paradigm® speakers and Anthem® Electronics) has arranged with its distributors in European Union member nations to collect and recycle this product at no cost to you. To find your local distributor please contact the dealer from whom you purchased this product or go to our website at **www.paradigm.com**.

Please note that only the product falls under the WEEE directive. When disposing of packaging and other shipping material we encourage you to recycle through the normal channels.

DIRECTIVES EUROPEENNES SUR LE RECYCLAGE ET LE TRAITEMENT DES DECHETS

Dans le respect de la directive WEEE (Waste Electrical & Electronic Equipment) mise en place par les institutions Européennes à compter du 13 Août 2005, nous souhaitons vous informer que ce produit peut contenir des matières devant faire l'objet d'une procédure de recyclage ou de traitement approprié des déchets. Dans cette optique, Paradigm Electronics Inc (fabricant des enceintes Paradigm® et des électroniques Anthem®) avec ses Distributeurs agréés dans l'Union Européenne, ont mis en place une procédure de collecte et de retraitement gratuite. Pour en savoir davantage sur cette procédure veuillez contacter votre revendeur, ou notre Distributeur dans votre pays (vous en obtiendrez les coordonnées sur simple demande ou en consultant notre site internet **www.paradigm.com**).

Notez que seul le produit fini est concerné par cette directive et ses obligations. S'agissant de son emballage et de ses accessoires de transport nous vous recommandons de les recycler selon les procédures mises en place par votre commune ou votre département.

YOUR NEW SPEAKERS

Paradigm® Cinema™ speakers are ideally suited to a variety of lifestyle applications. Their compact size allows for easy installation throughout your home. To ensure the best performance possible, we strongly recommend that you observe the placement guidelines provided in the "Speaker Placement" section.

Cleaning

Do not use a strong or abrasive cleaner on your speakers. Clean them with a damp soft cloth, but do not get them wet. Do not place wet objects such as drinking glasses or potted plants on top of the speakers. Even a small amount of water may permanently damage the speaker enclosure.

Spikes and Outrigger Feet

Isolation spikes and outrigger feet are included with Cinema™ floorstanding models. We highly recommend installing these spikes as they will improve the sound of your speakers by isolating them from the floor. Spikes may also be used with outrigger feet *(included)*. The most convenient time to install spikes and feet is during the unpacking process (see Fig. 1).

Wall and Stand Mounting

IMPORTANT: Paradigm does not supply the hardware for mounting speaker brackets to the wall.

If your speakers have keyhole slots on the rear they can be mounted on a wall. Your model may also have holes spaced 60-mm apart in the backs of the enclosures which will allow for wall mounting with either the brackets included *(selected models)*, or a variety of PARADIGM® wall-mounting brackets *(optional extra, see your Authorized Paradigm® Dealer)*. If you are wall-mounting speakers, take extra care in installation—we always recommend the use of safety straps as secondary restraints.

Your speakers can also be mounted on optional PARADIGM® speaker stands *(see your Dealer)* or placed on a bookshelf or desk.

HOW TO AVOID SPEAKER DAMAGE

Use an appropriate amplifier. At high volumes, a very powerful amplifier can overdrive your speakers and damage them. On the other hand, if your amplifier isn't powerful enough, it can produce clipping distortion that can easily damage high-frequency drivers. *(See your Dealer.)*

Don't be fooled by your amplifier's volume control. It adjusts listening level—it does not indicate power output. If your speakers begin to sound harsh or grating, or if you hear the bass breaking up, turn the volume down immediately or you will damage your speakers! **This type of damage constitutes abuse and is not covered by warranty!**

Tone controls and equalizers can demand even more power from an amplifier, lowering the point at which it produces clipping distortion. Use them sparingly, if at all, and do not use them when listening at loud levels.

FLOORSTANDING SPEAKERS—ASSEMBLY OF SPIKES/OUTRIGGER FEET *(optional)*
ENCEINTES AU SOL—ASSEMBLAGE DES CRAMPONS/PIEDS EN SAILLIE *(facultatif)*

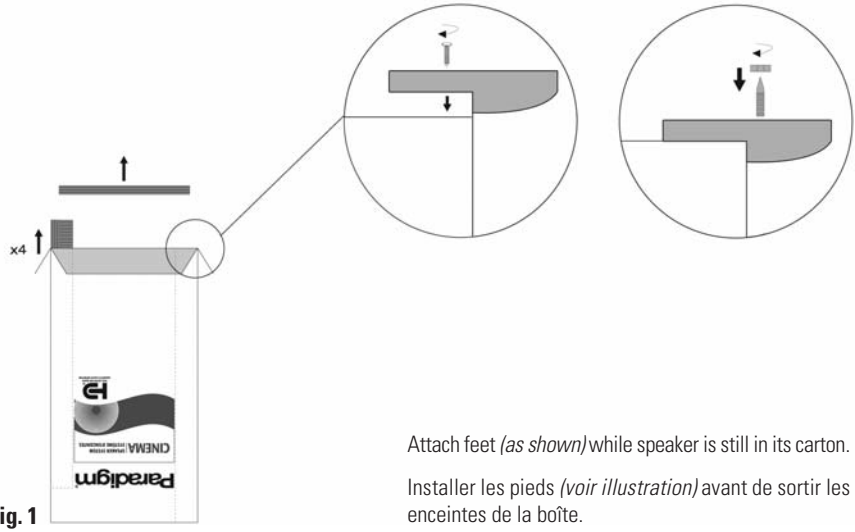

Fig. 1

Attach feet *(as shown)* while speaker is still in its carton.

Installer les pieds *(voir illustration)* avant de sortir les enceintes de la boîte.

SPEAKER PLACEMENT AND CONNECTION
POSITIONNEMENT ET RACCORDEMENT DES ENCEINTES

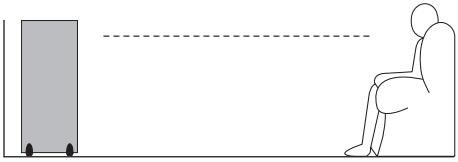

Fig. 2 Floorstanding models
Modèles installés au sol

Fig. 3a Floorstanding models
Modèles installés au sol

Fig. 3b Floorstanding models
Modèles installés au sol

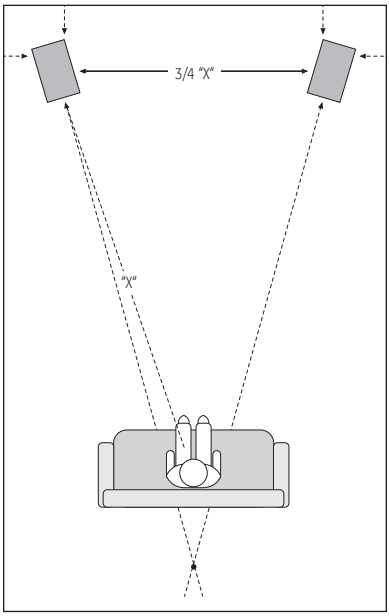

Fig. 4 Floorstanding models
Modèles installés au sol

SPEAKER PLACEMENT AND CONNECTION *(continued)*
POSITIONNEMENT ET RACCORDEMENT DES ENCEINTES *(suite)*

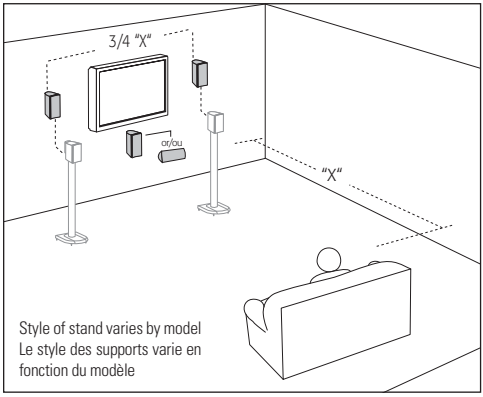

Fig. 5
Stand-mounted/wall-mounted/
bookshelf models
Modèles montés sur un support, fixés
au mur, ou placés sur une étagère

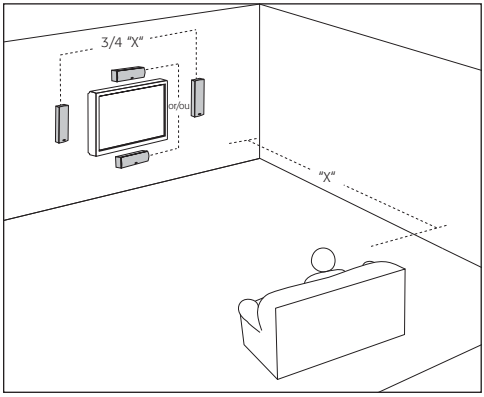

Fig. 6
On-wall models
Modèles fixés au mur

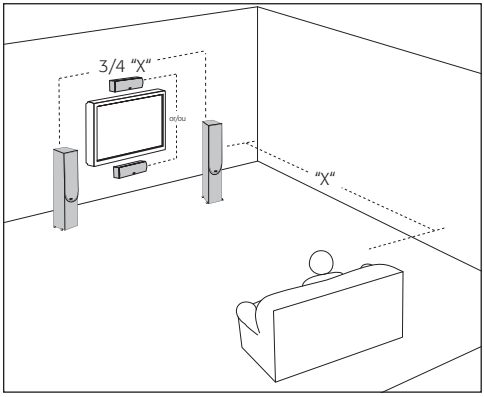

Fig. 7
Floorstanding models
Modèles installés au sol

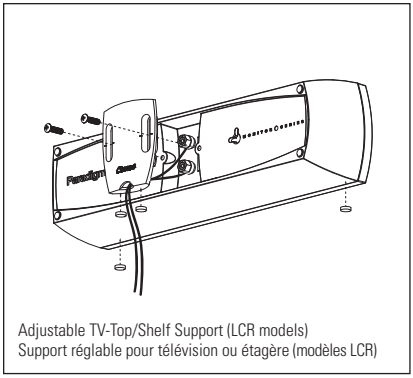

Adjustable TV-Top/Shelf Support (LCR models)
Support réglable pour télévision ou étagère (modèles LCR)

Fig. 8

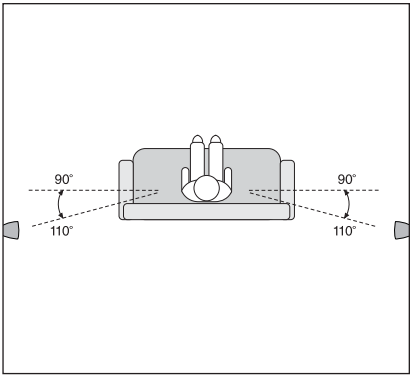

Fig. 9a

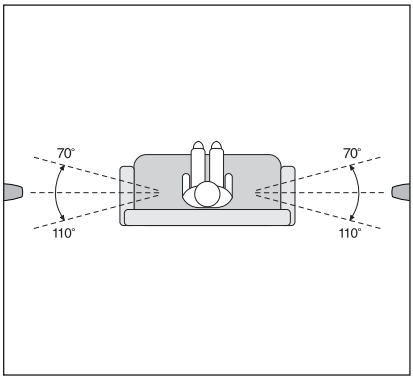

Fig. 9b

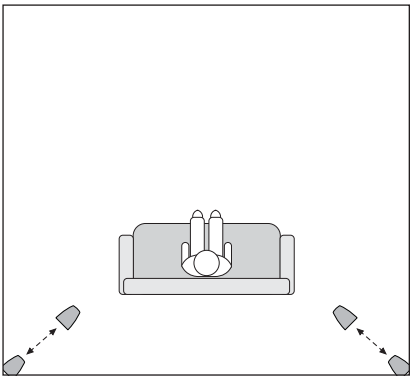

Fig. 9c

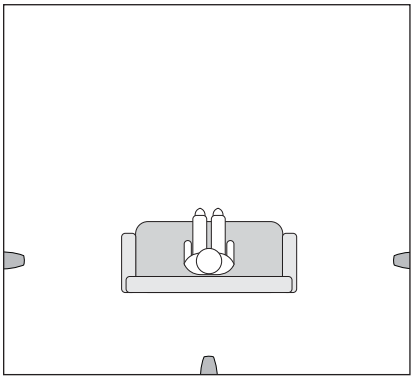

Fig. 9d

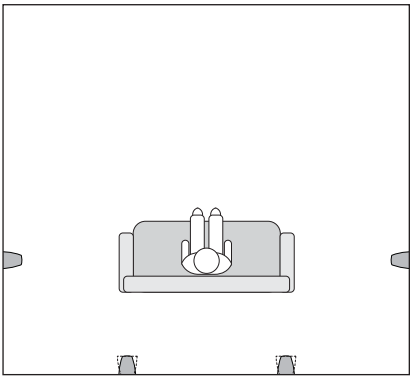

Fig. 9e

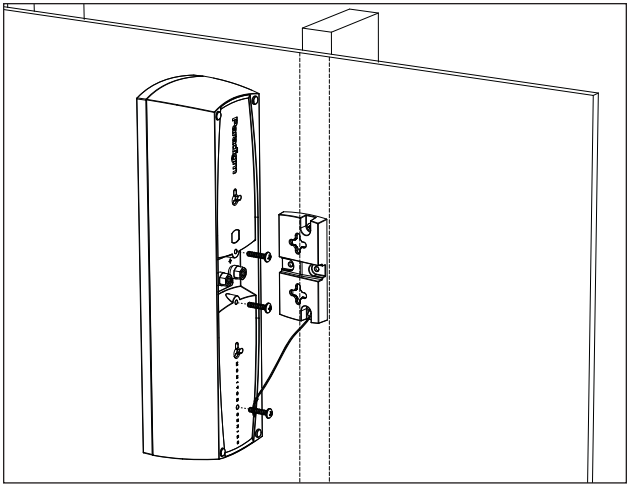

Fig. 10a

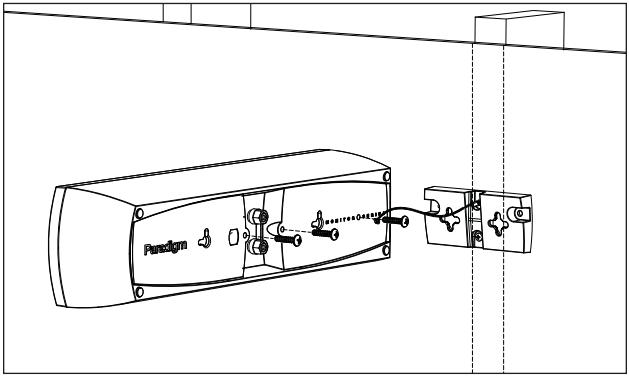

Fig. 10b

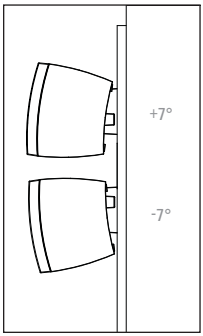

Fig. 10c
Cinema™ L/R and C speakers, and LCR models with flat back

Enceintes Cinema™ L/R (G/D) et C, et modèles LCR (GCD) à dos plat

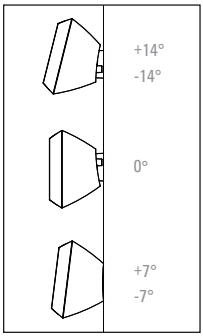

Fig. 10d
Cinema™ LCR models with angled back

Enceintes Cinema™ LCR (GCD) à dos en biseau

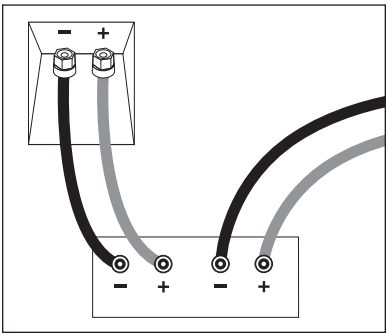

Fig. 11

SPEAKER PLACEMENT

Below are placement guidelines to help you achieve the best performance from your new speakers.

FRONTS (Left/Right)
Accurate Timbre (Fig. 2)

For the most accurate and natural timbral balance, place front speakers so that their high-frequency drivers are approximately ear level.

As mentioned earlier, compact models can be mounted on optional PARADIGM® speaker stands *(see your Dealer)* or placed on a bookshelf or desk. Placing speakers on PARADIGM® stands or bookshelves raises their high-frequency drivers to approximately ear level, ensuring the best performance possible.

Balanced Bass Performance (Figs. 3a, 3b)

Placing front speakers in corners will over-emphasize bass and reduce overall clarity. Avoid corner placement (Fig. 3a). Position front speakers 8 in (20 cm) or more from the wall behind the speaker and as much as possible from either side wall, as shown in Fig. 3b. This will ensure better bass performance and optimal midrange clarity.

Optimal Imaging (Fig. 4)

Measure the distance from your main listening area to the front speakers ("X"). For best imaging, place speakers from three-quarters of that distance up to that same distance from each other (3/4 of "X" to "X") (see Fig. 4). To further optimize imaging, when possible, turn speakers slightly inward so they point toward the listening position with their axes crossing just behind it (Fig. 4).

On-Wall Mounting (Fig. 5)

Follow the directions for placement given under "Optimal Imaging" *(above)* together with the mounting instructions provided later in this manual. When using PARADIGM® brackets sold separately, follow the guidelines for placement included with those brackets to safely and securely mount your speakers on the wall.

CENTER SPEAKER (Figs. 5, 6, 7 and 8)

Place the center speaker above or below your TV, whichever position is closer to ear level. Position it flush with the front of the TV to minimize unwanted sound reflections. It should be about the same distance away from the primary listening area as the front speakers. *(Some A/V receivers and processors can electronically adjust for differences in distance.)* Your center speaker can be placed on top of a TV, on a shelf, or wall mounted *(refer to the section on Wall Mounting later in this manual)*.

If you are placing a Cinema™ C or LCR (horizontal configuration) speaker on top of a TV or shelf, you must use the Adjustable TV-Top/Shelf Support included (see Fig. 8). Installation is as follows:

1. Feed speaker cable through opening in the bottom of the support, then connect as outlined in "Speaker Connection" later in this manual.
2. Align screws with horizontal markings on support; insert screws into 60-mm holes and tighten.
3. Apply self-adhesive rubber pads *(included)* as shown in Fig. 8.
4. To adjust tilt angle of speaker *(if desired)*, loosen screws and slide bracket up or down until desired angle is attained. Retighten screws.

SURROUND/REAR SPEAKERS

Cinema™ surround/rear speakers vary by system. They may be direct radiating (like the front speakers) or Adapted Dipole (ADP™) surrounds/rears *(model name will include "ADP").*

Direct-Radiating Surround Speakers should be kept well away from the listening area for optimal surround-sound performance.

ADP™ Surround Speakers are designed to be used with their drivers firing toward the front and back walls to ensure a large reverberant soundfield.

ADP™ Rear Speakers should be positioned with drivers firing toward the side walls and each other ensuring a large reverberant soundfield in the rear.

Surround/rear speakers may be wall mounted *(refer to the section on Wall Mounting later in this manual)*, on PARADIGM® speaker stands, or placed on shelves or high furniture (i.e. bookshelves). If placing ADP's on shelves or high furniture, make sure there is at least 18 inch (45 cm) of free space on either side of the speaker. If mounting in a corner, see your Dealer for more information.

A NOTE ABOUT THE SUBWOOFER: In the speaker configurations that follow, the ".1" represents the low-frequency effects channel handled by the subwoofer. All home theater requires the use of a subwoofer(s) to provide deep bass, giving dynamic power to low-frequency effects in movies and low bass content in music. For more information on Paradigm's award-winning subwoofers, see your Dealer or visit our website at **www.paradigm.com**.

SURROUND-SOUND CONFIGURATIONS

5.1 Surround Configuration

Direct-Radiating Surround Speakers
Position speaker on each side of the listening area as shown in Fig. 9a.

ADP™ Surround Speakers
Side-Wall Placement: Position speakers on each side of listening area, as shown in Fig. 9b.

Corner Placement: Alternatively, position speakers in each of the adjacent back corners as shown in Fig. 9c. They can also be moved out from the back corners (maintaining the same angle position) and placed as close as 3 ft (1 m) from the main listening area.

6.1 Surround Configuration

ADP™ Rear Speakers
With its large, reverberant soundfield, an ADP™ speaker is also the best choice for the rear channel in a 6.1 surround-sound system. Place one ADP™ in the center behind the listening area (Fig. 9d), with drivers firing toward the side walls (nameplate "points" toward listening area).

7.1 Surround Configuration

Direct-Radiating Rear Speakers
Position behind the listening area—one speaker slightly right and other slightly left, as shown in Fig. 9e. Keep direct-radiating speakers well back from the listening area for better surround performance.

ADP™ Rear Speakers
Position behind the listening area—one speaker slightly right and the other slightly left, as shown in Fig. 9e. Drivers should be firing toward the side walls and each other to ensure a large, reverberant soundfield (nameplate "points" toward listening area).

WALL MOUNTING

If you are not comfortable performing the following mounting procedures have a professional perform the installation *(see your Dealer)*.

FLUSH-TO-WALL USING KEYHOLE SLOTS ON REAR OF SPEAKERS *(selected models)*

When mounting center-channel speakers, before running speaker cable down the face of the wall, apply self-adhesive bumper pads *(included)* to rear corners of speaker to accommodate speaker cable *(not shown)*.

1. Using #10 screws *(not included)* screw into the stud (If model has two key holes, measure distance apart and use two screws). If you cannot locate a stud, use appropriate mounting hardware that will hold screws securely *(see your Dealer)*. Do not screw all the way in, head should stand out approximately 3/8 inch (9.5 mm). With ADP™ speakers, head should stand out 1/8 inch (3 mm). With Cinema™ CC, head should stand out 5/16 inch (8 mm). On LCR models with an angled back, head should stand out about 1/4 inch (6 mm). If using bumpers pads, add 1/8 inch (3 mm) to the amount head stands out.
2. Connect speaker cables as outlined in "Speaker Connection" section of this manual.
3. Align keyhole to screw head and using an "in and down" motion, mount speaker to wall.

NOTE: Some LCR models have an angled back, and flush mounting will result in the speaker being tilted 7° up, down, left, or right. To mount this model parallel to the wall, follow the mounting instructions below and use the angle bracket at the 0° position (Fig. 10d).

ANGLE BRACKETS (Figs. 10a, 10b) *(included with L/R and C, and LCR models only, optional use)*
Angle brackets may be used to:

- Tilt the center speaker up or down to optimize clarity and intelligibility (Figs. 10c, 10d);
- Tilt left and right speakers slightly inward for better imaging (Figs. 10c, 10d);
- Mount LCR model with angled back parallel to wall (Fig. 10d).

Position bracket(s) so that sound is directed toward the listening area.

1. Using appropriate screws and hardware *(not included)* mount bracket with supplied safety strap to stud at desired location. If you cannot mount to a stud, use mounting hardware that will hold the bracket securely to the wall *(see your Dealer)*.
2. Screw two #12 screws *(included)* into the two 60-mm holes in the back of the speaker enclosure, do not screw them all the way in, heads should stand out approximately 1/8 inch (3 mm).
3. Connect speaker cables as outlined in "Speaker Connection" section of this manual.
4. Connect safety strap to speaker using #12 screw in the remaining hole. (LCR model with angled back uses #10 screw *(not included)*.
5. Hang speaker from bracket keyholes using an "in and down" motion.

SPEAKER CONNECTION

Turn your amplifier OFF before connecting speakers. This will avoid damage which could result from accidental shorting of speaker cables.

Your speakers are equipped with binding posts that can be used with banana, pin or spade connectors, as well as with bare wire. Using high-quality speaker cable *(see your Dealer)*, connect one speaker at a time to your amplifier. Connect the red (+) amplifier terminal to the red (+) speaker terminal and the black (–) to the black (–) (Fig. 11). Tighten the posts firmly by hand, but don't over-tighten them.

Turn your amplifier on and listen to your speakers. If you notice a complete lack of mid-bass and a dislocated image, one or more of your speakers may be connected out-of-phase (their polarity is reversed). Re-check to ensure that each speaker's cable is connected with correct polarity: red (+) to red (+) and black (–) to black (–). Make sure wires are firmly fastened.

LIMITED WARRANTY

Paradigm® speakers covered by this manual are warranted to be and remain free of manufacturing and/or material defects for a period of **five (5)** years from the date of original purchase. Within the time period specified, repair, replacement or adjustment of parts for manufacturing and/or material defects will be free of charge to the original owner.

Thermal or mechanical abuse/misuse is not covered under warranty.

Limitations:

- Warranty begins on date of original retail purchase from an Authorized Paradigm® Dealer only. It is not transferable;
- Warranty applies to product in normal residential use only. If product is subjected to any of the conditions outlined in the next section, warranty is void;
- Warranty does not apply if the product is used in professional or commercial applications.

Warranty is Void if:

- The product has been abused (intentionally or accidentally);
- The product has been used in conjunction with unsuitable or faulty equipment;
- The product has been subjected to damaging signals, derangement in transport, mechanical damage or any abnormal conditions;
- The product (including cabinet) has been tampered with or damaged by an unauthorized service facility;
- The serial number has been removed or defaced.

Owner Responsibilities:

- Provide normal/reasonable operating care and maintenance;
- Provide or pay for transportation charges for product to service facility;
- Provide proof of purchase (your sales receipt given at time of purchase from your Authorized Paradigm® Dealer must be retained for proof-of-purchase date).

Should servicing be required, contact your Authorized Paradigm® Dealer, Paradigm Electronics Inc., (in Canada) or Import Distributor (outside the U.S. and Canada) to arrange, bring in or ship prepaid, any defective unit. Visit our website, **www.paradigm.com** for more information.

Paradigm Electronics Inc. reserves the right to improve the design of any product without assuming any obligation to modify any product previously manufactured.

This warranty is in lieu of all other warranties expressed or implied, of merchantability, fitness for any particular purpose and may not be extended or enlarged by anyone. In no event shall Paradigm Electronics Inc., their agents or representatives be responsible for any incidental or consequential damages. Some jurisdictions do not allow limitation of incidental or consequential damages, so this exclusion may not apply to you.

Retain this manual and your sales receipt for proof of warranty term and proof of purchase.

NOTES

Félicitations! Nous vous remercions d'avoir acheté un produit Paradigm[MD] Cinema[MC]. Vous allez entendre la différence qu'apportent les enceintes acoustiques dans votre système audio ou de cinéma maison.

Nos enceintes acoustiques sont le produit d'innombrables heures de recherche et de développement approfondis, et elles vous fourniront un son exceptionnel pendant de nombreuses années.

Pour une installation adéquate, lire ce manuel et suivre toutes les instructions. Pour toute autre question, contacter un revendeur Paradigm[MD] autorisé ou consulter la page Questions-Réponses de notre site Internet au **www.paradigm.com**.

SONORITÉ À HAUTE DÉFINITION[MC]

Paradigm Electronics Inc. Au Canada: 205, boul. Annagem, Mississauga, (Ontario) L5T 2V1 • **Aux É.U.:** MPO Box 2410, Niagara Falls, NY 14302

TABLES DES MATIÈRES

Enceintes au sol — assemblage des crampons/pieds en saillie (figures) 4

Positionment et raccordement des enceintes (figures) 4

Vos nouvelles enceintes acoustiques 14

Pour éviter d'endommager les enceintes acoustiques 15

Positionnement des enceintes acoustiques 15

Installation murale 17

Raccordement des enceintes acoustiques 18

Garantie limitée 19

VOS NOUVELLES ENCEINTES ACOUSTIQUES

Les enceintes Paradigm[MD] Cinema[MC] sont conçues pour une vaste gamme d'applications. Leur taille compacte permet une installation facile dans l'ensemble de votre domicile. Pour vous assurer d'obtenir le meilleur rendement possible, nous vous recommandons fortement de suivre les directives de positionnement fournies dans la section « Positionnement des enceintes acoustiques ».

Nettoyage

Ne pas employer de détergent fort ou abrasif sur les enceintes. Les nettoyer avec un linge doux humide en évitant de les mouiller. Ne pas déposer d'objets mouillés (verres, plantes en pot, etc.) sur les enceintes. L'absorption d'eau, même en faible quantité, peut endommager de façon permanente le boîtier.

Crampons et pieds en saillie

Des crampons d'isolation sont inclus avec les modèles Cinema[MC] à installation au sol. Il est fortement recommandé de les installer, car ils amélioreront la qualité sonore des enceintes en les isolant du sol. Les crampons peuvent être utilisés avec les pieds en saillie *(inclus)*. Pour plus d'aisance, installer les crampons et les pieds avant de sortir l'enceinte de sa boîte (Fig. 1).

Montage mural et sur un support

IMPORTANT : Paradigm ne fournit pas le matériel pour monter les supports d'enceinte sur le mur.

Si la partie arrière de vos enceintes est dotée de trous piriformes, les enceintes peuvent être montées sur un mur. Votre modèle peut également être doté de trous espacés de 60 mm à l'arrière des boîtiers qui permettent un montage mural avec les supports compris *(certains modèles)* ou avec différentes fixations murales PARADIGM[MD] *(extra optionnel, consultez un revendeur Paradigm[MD] autorisé)*. En cas de fixation murale, prendre des précautions particulières; l'utilisation de sangles de sécurité comme fixations secondaires est fortement recommandée.

Les enceintes peuvent également être montées sur des supports d'enceinte PARADIGM[MD] optionnels *(communiquez avec votre revendeur)* ou placées sur une étagère ou un bureau. Le style des supports varie en fonction du modèle.

POUR ÉVITER D'ENDOMMAGER LES ENCEINTES ACOUSTIQUES

Utiliser un amplificateur adéquat. À volume élevé, un amplificateur trop puissant peut solliciter excessivement les enceintes et les endommager. Par contre, si l'amplificateur n'est pas assez puissant, il peut provoquer des distorsions d'écrêtage qui risquent d'endommager les haut-parleurs de hautes fréquences *(consulter le revendeur)*.

La commande de volume de l'amplificateur peut être trompeuse puisqu'elle permet seulement d'ajuster le niveau d'écoute, mais n'indique pas le niveau de puissance. Si le son semble sec ou distordu, ou s'il y a distorsion des graves, réduire immédiatement le volume pour ne pas endommager les enceintes! **La garantie ne couvre pas ce type de détérioration!**

Les commandes de tonalité ou d'égalisation peuvent soutirer encore plus de puissance de l'amplificateur et réduire le niveau auquel se produiront des distorsions d'écrêtage. Utiliser ces dispositifs le moins possible, et ne pas les utiliser pour l'écoute à volume élevé.

POSITIONNEMENT DES ENCEINTES ACOUSTIQUES

Vous trouverez ci-dessous des directives concernant le positionnement qui vous permettront d'obtenir le meilleur rendement possible de vos nouvelles enceintes.

ENCEINTES AVANT (gauche/droite)
Précision du timbre sonore (Fig. 2)

Pour obtenir le timbre le plus précis et le plus naturel possible, placer les enceintes de sorte que le son émanant des haut-parleurs de hautes fréquences parvienne à l'auditeur environ au niveau des oreilles.

Tel que mentionné plus haut, les modèles compacts peuvent être montés sur des supports d'enceintes optionnels PARADIGM[MD] *(consultez le revendeur)* ou placés sur une étagère ou un bureau. Le fait de placer les enceintes sur des supports PARADIGM[MD] ou des étagères élève les haut-parleurs de hautes fréquences au niveau des oreilles, ce qui assure le meilleur rendement possible.

Basses fréquences équilibrés (Figs. 3a, 3b)

Le positionnement des enceintes avant dans les coins de la pièce accentuera les graves et réduira la clarté du son. Il est donc recommandé d'éviter de positionner les enceintes dans les coins (Fig. 3a). Positionner chaque enceinte à 20 cm (8 po) ou plus du mur situé derrière elle et le plus loin possible des murs latéraux, comme l'illustre la Figure 3b. Ce positionnement offrira une meilleure performance des graves et une clarté maximum des fréquences moyennes.

Image optimale (Fig. 4)

Mesurer la distance de la principale aire d'écoute aux enceintes avant (distance « X »). Pour une performance optimale, installer les enceintes avant de sorte qu'elles soient séparées l'une de l'autre d'une distance allant des trois quarts de « X » à « X ». Pour une image encore meilleure, orienter les enceintes de sorte qu'elles pointent vers l'aire d'écoute, leurs axes se croisant juste derrière cette dernière.

Installation au mur (Fig. 5)

Suivez les directives de placement de la section « Imagerie optimale » *(ci-dessous)*, ainsi que les directives de montage fournies plus loin dans ce manuel. Lorsque vous utilisez les supports Paradigm[MD] vendus séparément, suivez les directives de placement comprises avec ces supports pour monter de façon sécuritaire les enceintes sur le mur.

ENCEINTE CENTRALE (Figs. 5, 6, 7 et 8)

Placer l'enceinte centrale au-dessus ou au-dessous du téléviseur, à la position se rapprochant le plus du niveau de l'oreille. Pour minimiser les réflexions indésirables du son, aligner l'avant de l'enceinte avec l'avant du téléviseur. L'enceinte centrale devrait se situer approximativement à la même distance de la zone d'écoute que les enceintes avant. *(Certains processeurs et récepteurs A/V peuvent effectuer électroniquement une compensation de la différence entre ces distances.)* Les enceintes centrales peuvent être disposées au-dessus de la télévision, sur une étagère ou sur un mur *(voir la section suivante sur l'installation murale)*.

Pour l'installation des enceintes Cinema^MC C ou LCR (GCD) (configuration horizontale) sur une télévision ou une étagère, il faut utiliser le support réglable pour télévision ou étagère inclus (fig. 8). L'installation s'effectue comme suit :

1. Faire passer le câble par l'ouverture située sous la monture, puis raccorder tel qu'indiqué dans la section « Raccordement des enceintes acoustiques » du présent manuel.
2. Aligner les vis avec les marques horizontales sur les montures; insérer les vis dans les trous de 60 mm et serrer.
3. Apposer les coussins en caoutchouc autocollants *(inclus)* tel qu'indiqué à la figure 8.
4. Pour ajuster l'angle de l'enceinte *(si désiré)*, desserrer les vis et faire glisser le support jusqu'à obtention de l'angle souhaité. Resserrer les vis.

ENCEINTES ARRIÈRE/AMBIOPHONIE

Les enceintes arrière/ambiophonie Cinema^MC varient selon les systèmes. Elles peuvent être de type à radiation directe (comme les enceintes avant) ou de type à dipôle adapté (le nom du modèle inclura le symbole ADP^MC).

Les modèles à radiation directe doivent être positionnés à distance de la zone d'écoute pour une performance d'ambiophonie optimale.

Les enceintes ambiophoniques ADP^MC sont conçues pour que leurs éléments soient orientés vers les murs arrière et avant afin de produire un important champ de réverbération (diriger la plaque de firme vers la zone d'écoute).

Les enceintes ADP^MC arrière doivent être disposées de façon à ce que les éléments projettent l'un vers l'autre et vers les murs latéraux.

Les enceintes arrière/d'ambiophonie peuvent être installées sur un mur *(voir section sur l'installation murale)*, sur les montures d'enceintes PARADIGM^MD ou sur des étagères ou meubles élevés (p. ex., niveau élevé d'une bibliothèque). Si les enceintes ADP^MC sont placées sur des étagères ou des meubles, réserver un espace libre d'au moins 45 cm (18 po) de chaque côté des enceintes. Dans le cas de placement en coin, consulter le revendeur.

REMARQUE À PROPOS DU CAISSON DE SOUS-GRAVES : Dans la configuration des enceintes ci-dessous, le « .1 » indique le canal des effets de basses fréquences du ou des caissons de sous-graves. Tous les systèmes de cinéma maison nécessitent l'utilisation d'un ou plusieurs caissons de sous-graves pour les très basses fréquences, qui confèrent une puissance dynamique aux effets de basses fréquences dans les films et au contenu de basses fréquences de pièces musicales. Pour en savoir plus sur les caissons de sous-graves primés de Paradigm^MD, consulter un revendeur ou visiter notre site Web au **www.paradigm.com**.

ENCEINTES ARRIÈRE/AMBIOPHONIE *(suite)*

5.1 Configuration ambiophonique

Ambiophonie à radiation directe
Positionner les enceintes de chaque côté de la zone d'écoute, tel qu'illustré à la figure 9a.

Enceintes d'ambiophonie ADP^MC
Placement sur des murs latéraux: Placer les enceintes de chaque côté de la zone d'écoute, tel qu'illustré à la figure 9b.

Placement en coin: On peut également placer les enceintes acoustiques dans chacun des coins arrière adjacents tel qu'indiqué à la figure 9c. On peut également les éloigner des coins arrière (en maintenant la même position angulaire) et les approcher jusqu'à 1 m (3 pi) de la zone d'écoute principale.

6.1 Configuration ambiophonique

Enceintes ADP^MC arrière
Son champ acoustique important fait de l'enceinte ADP^MC le meilleur choix en matière de canal arrière dans une configuration ambiophonique de type 6.1. Positionner une enceinte ADP^MC au centre derrière la zone d'écoute (fig. 9d), les éléments étant orientés vers les murs latéraux (la plaque de firme orientée vers la zone d'écoute).

7.1 Configuration ambiophonique

Enceintes à radiation directe arrière
Positionner les enceintes derrière la zone d'écoute – une enceinte juste à droite et l'autre enceinte juste à gauche, tel qu'indiqué à la fig. 9e. Pour une meilleure performance ambiophonique, s'assurer que les enceintes à radiation directe sont à l'arrière et à bonne distance de la zone d'écoute.

Enceintes ADP^MC arrière
Positionner les enceintes derrière la zone d'écoute – une enceinte juste à droite et l'autre enceinte juste à gauche, tel qu'indiqué à la fig. 9e. Les éléments devraient être orientés l'un vers l'autre et vers les murs latéraux pour un champ acoustique ample et réverbérant (la plaque de firme orientée vers la zone d'écoute).

INSTALLATION MURALE

Il est préférable de faire appel aux services d'un professionnel si les procédures d'installation suivantes vous semblent trop difficiles *(consulter le revendeur).*

FIXATION AU MUR À L'AIDE DES TROUS PRÉPERCÉS *(pour toutes les enceintes Cinema^MC sauf certains modèles LCR (GCD), voir la remarque ci-dessous)*

REMARQUE : Lors de l'installation des enceintes Cinema^MC, si le câble passe le long du mur, fixer des coussins autocollants *(inclus)* aux coins des boîtiers pour laisser un espace pour le câble.

1. Visser une vis # 10 *(non incluse)* dans un montant (si le modèle présente deux trous prépercés, mesurer la distance entre les trous et utiliser deux vis). S'il est impossible de trouver un montant, utiliser des ferrures adéquates auxquelles pourront être vissées des vis *(consulter le revendeur).* Ne pas visser jusqu'au bout. La tête de la vis devrait faire saillie (9,5 mm ou 3/8 po). Dans le cas des enceintes ADP^MC, la tête devrait ressortir de 3 mm (1/8 po). Dans le cas des enceintes Cinema^MC CC, la tête devrait ressortir de 8 mm (5/16 po). Sur les modèles LCR (GCD) à dos en biseau, la tête doit faire saillie d'au moins 6 mm (1/4 po). En cas d'emploi des coussins, ajouter 3 mm (1/8 po).
2. Raccorder les câbles des enceintes tel qu'indiqué à la section sur le « Raccordement des enceintes acoustiques » du présent manuel.

INSTALLATION MURALE *(suite)*

3. Aligner les trous avec les têtes de vis et, d'un mouvement vers le mur puis vers le bas, installer l'enceinte au mur.

REMARQUE : Certains modèles LCR (GCD) ont un dos en biseau, de sorte que, s'ils sont installés parallèlement au mur, le devant sera incliné de 7° vers le haut, le bas, la gauche ou la droite. Pour installer ce modèle parallèlement au mur, suivre les instructions d'installation ci-dessous et régler le support inclinable à la position 0° (fig. 10d).

SUPPORTS INCLINABLES (figs. 10a, 10b) *(inclus avec les modèles L/R (G/D) et C, et LCR (GCD) seulement, utilisation optionnelle)*

Les supports inclinables peuvent servir à :

- régler l'inclinaison verticale (haut/bas) de l'enceinte centrale pour optimiser la clarté et la précision de l'image sonore (figs. 10c, 10d);
- régler l'inclinaison horizontale (gauche/droite) des enceintes gauche et droite pour optimiser l'image sonore (figs. 10c, 10d);
- installer le modèle LCR (GCD) à dos en biseau parallèlement au mur (fig. 10d).

REMARQUE : Installer les ferrures de façon à diriger le son des enceintes vers la zone d'écoute.

1. À l'aide de vis et d'outils adéquats *(non inclus)*, installer les fixations aux montants avec les sangles de sécurité fournies aux endroits souhaités. S'il est impossible de trouver un montant, utiliser des ferrures adéquates auxquelles pourront être fixées les fixations *(consulter le revendeur)*.
2. Visser deux vis # 12 *(incluses)* dans les deux trous de 60 mm situés à l'arrière du boîtier de l'enceinte. Ne pas visser jusqu'au bout. Les têtes des vis devraient faire saillie (3 mm ou 1/8 po).
3. Raccorder les câbles des enceintes tel qu'indiqué à la section sur le « Raccordement des enceintes acoustiques » du présent manuel.
4. Raccorder les sangles de sécurité à l'enceinte à l'aide d'une vis # 12 vissée dans le trou restant. *(Utiliser une vis # 10 pour le modèle LCR (GCD) à dos en biseau.)*
5. D'un mouvement vers le mur puis vers le bas, accrocher l'enceinte à l'aide des trous de fixation.

RACCORDEMENT DES ENCEINTES ACOUSTIQUES

Mettre l'amplificateur hors tension avant de raccorder les enceintes afin d'éviter les dommages pouvant résulter d'un court-circuit des câbles.

Les enceintes sont dotées de bornes de connexion permettant leur raccordement avec fiches banane ou cosses ou fils nus. Raccorder successivement chaque enceinte à l'amplificateur à l'aide de câbles d'enceintes acoustiques de haute qualité *(consulter le revendeur)*. Raccorder la borne rouge (+) de l'amplificateur à la borne rouge (+) de l'enceinte, et la borne noire (-) de l'amplificateur à la borne noire (-) de l'enceinte (fig. 11). Serrer fermement les bornes à la main, mais pas trop.

Allumer l'amplificateur et écouter les enceintes. S'il semble qu'il n'y a pas de graves moyens et que la répartition spatiale du son n'est pas bonne, une (ou plusieurs) des enceintes acoustiques peut être déphasée (polarité inversée). S'assurer que la polarité de chaque branchement est correcte : rouge (+) à rouge (+), et noir (-) à noir (-). Vérifier que tous les fils sont bien raccordés.

GARANTIE LIMITÉE

Les enceintes Paradigm[MD] sur lesquelles porte le présent mode d'emploi sont garanties contre les défauts de matériaux et de fabrication pendant une période de **cinq (5)** ans à compter de la date d'achat du matériel neuf. Durant cette période, la réparation, le remplacement ou le réglage de pièces pour des défauts de matériaux ou de fabrication ne seront pas à la charge du premier acheteur.

Les dommages causés par l'exposition abusive à la chaleur ou l'usage abusif ne sont pas couverts par la présente garantie.

Clauses spécifiques :

- La garantie entre en vigueur à la date d'achat par le premier acheteur chez un revendeur Paradigm[MD] autorisé seulement. La garantie n'est pas transférable;
- La garantie s'applique aux enceintes pour une utilisation résidentielle normale. Si les enceintes sont assujetties à l'une des conditions définies dans le paragraphe suivant, la garantie est nulle;
- La garantie ne s'applique pas à un usage commercial ou professionnel.

La garantie est révoquée si :

- L'enceinte est assujettie à un usage abusif (accidentel ou intentionnel);
- L'enceinte est utilisée avec du matériel défectueux ou non adéquat;
- L'enceinte est soumise à des signaux électriques dommageables, un transport dangereux, des dommages mécaniques ou toute autre condition anormale;
- L'enceinte (y compris le boîtier) est altérée ou endommagée lors d'une réparation non autorisée;
- La plaque du numéro de série de l'enceinte est enlevée ou défigurée.

Responsabilités du propriétaire :

- Apporter un soin et un entretien normaux et raisonnables;
- Assumer les frais de transport jusqu'à l'atelier de réparation;
- Fournir une preuve d'achat (conserver le reçu fourni lors de l'achat par le revendeur Paradigm[MD] autorisé comme preuve de la date d'acquisition).

Si une réparation est nécessaire, contacter le revendeur autorisé Paradigm[MD], Paradigm Electronics Inc. ou le distributeur à l'étranger (à l'extérieur du Canada et des États-Unis) pour planifier l'envoi prépayé de l'enceinte défectueuse. Consulter le site Web **www.paradigm.com** pour plus d'information.

Paradigm Electronics Inc. se réserve le droit d'améliorer ou de modifier ses produits en tout temps sans responsabilité ou engagement envers les produits existants.

La présente garantie tient en lieu et place de toute autre garantie, explicite ou implicite, de qualité marchande et d'adéquation pour tout usage particulier, et ne peut être élargie ou étendue par quiconque. Paradigm Electronics Inc. et ses représentants ou agents ne peuvent pas être tenus responsables de dommages découlant de l'utilisation de ces produits. Dans les endroits où une réglementation spécifique interdit une telle limitation de la responsabilité, cette exclusion ne s'applique pas.

Conserver le présent manuel et le reçu comme preuves d'achat et de garantie.

Paradigm®

www.paradigm.com

© PARADIGM ELECTRONICS INC.

032008