# Fire-rated Enclosure Installation Instructions

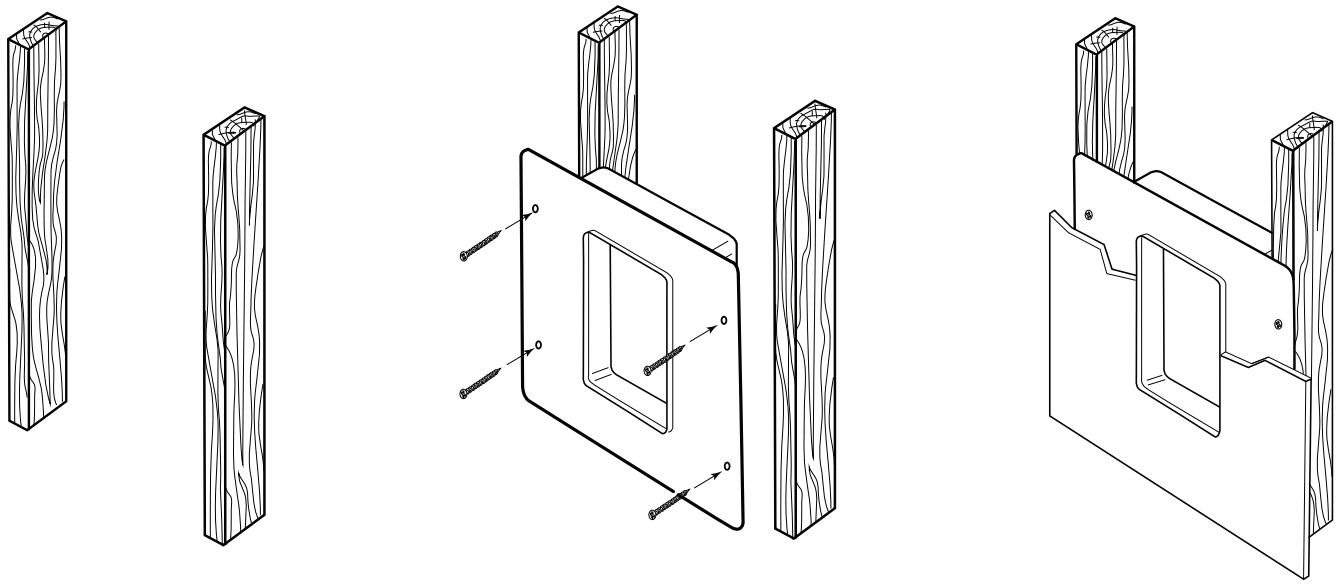

Thank you for purchasing this Fire-rated Metal Enclosure.

## This enclosure has been thoroughly tested to comply with the following:

UL2043, ASTM E119-98 VERTICAL, ASTM E119-98 HORIZONTAL, UBC 7-1, ULC CAN/ULC-S101-M89

## This package contains:

1 Fire-rated metal enclosure
1 UL-rated wire clamp
Instruction sheet

## How to Install:

1. Run speaker wire to desired locations.

2. Remove metal enclosure and wire clamp from packaging.

3. Install wire clamp connector into closest available knock-out location in metal enclosure.

4. Attach metal enclosure to studs or joists using at least 4 drywall or construction screws. Make sure screws are adequate to hold can firmly in place. Attach support tab if required in your area.

5. Insert wire through wire clamp into enclosure. Leave enough extra wire to connect the speaker easily.

6. The flange on the front of the enclosure will function as a cutout guide for drywall installation.

7. When drywall installation is finished, install the speaker. Be sure to consult the speaker installation manual for proper installation of speakers.

# Instructions pour l’installation du boîtier résistant au feu

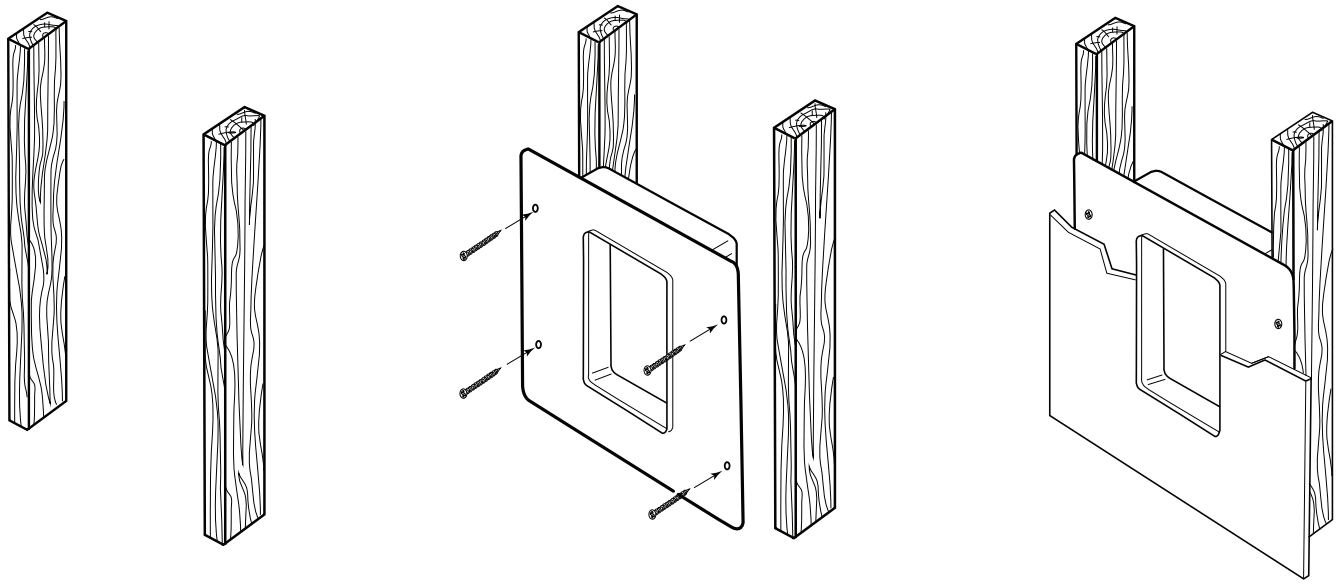

Merci d’avoir acheté ce boîtier en métal résistant au feu.

## Ce boîtier a été testé de façon exhaustive pour être conforme aux normes suivantes :

UL2043, ASTM E119-98 VERTICALE, ASTM E119-98 HORIZONTAL, UBC 7-1, ULC CAN/ULC-S101-M89

## Contenu :

1 Boîtier en métal résistant au feu
1 Attache-fil homologué UL
Feuille d’instructions

## Installation :

1. Amenez le câble d’enceinte à l’emplacement souhaité.
2. Retirez le boîtier en métal et l’attache-fil de la boîte.
3. Installez le connecteur de l’attache-fil dans le trou le plus proche du boîtier en métal.
4. Fixez le boîtier en métal aux montants ou aux solives avec au moins quatre vis à cloison sèche ou de construction. Assurez-vous que les vis sont appropriées pour fixer le boîtier fermement. Fixez l’onglet de soutien si cela est exigé dans votre région.
5. Insérez le câble dans le boîtier en passant par l’attache-fil. Laissez assez de câble pour raccorder l’enceinte facilement.
6. Le rebord à l’avant du boîtier sert de guide de découpage pour l’installation dans une cloison sèche.
7. Une fois l’installation dans la cloison sèche terminée, installez l’enceinte. Assurez-vous de consulter le manuel d’installation de l’enceinte pour une installation appropriée des enceintes.